USER INFORMATION SHEET
ATLAS TAIL HARNESS

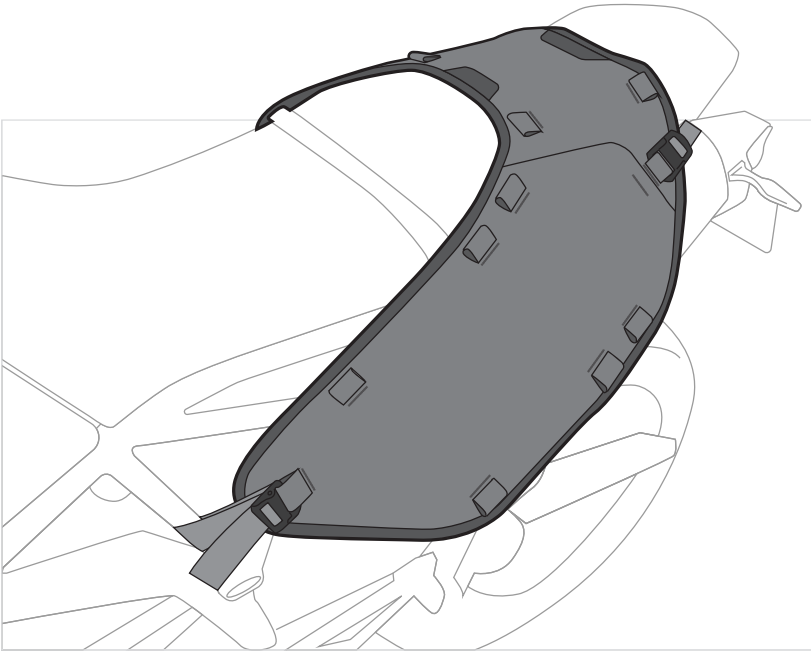

INCLUDED:

A Tail Harness x1

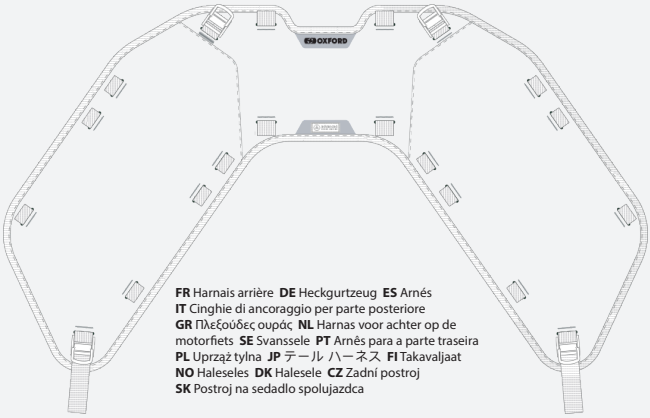

FR Harnais arrière **DE** Heckgurtzeug **ES** Arnés
IT Cinghie di ancoraggio per parte posteriore
GR Πλεξούδες ουράς **NL** Harnas voor achter op de motorfiets **SE** Svanssele **PT** Arnês para a parte traseira
PL Uprząż tylna **JP** テール ハーネス **FI** Takavaljaat
NO Haleseles **DK** Halesele **CZ** Zadní postroj
SK Postroj na sedadlo spolujazdca

B Tail Straps x2

FR Sangles arrière **DE** Heckgurte
ES Correas para la parte trasera
IT Cinghie per parte posteriore
GR Ιμάντες ουράς **NL** Riemen voor de achterzijde **SE** Svansremmar
PT Correias traseiras **PL** Paski tylne
JP テール ストラップ **FI** Takahihnat
NO Halestropper **DK** halestropper
CZ Zadní popruhy **SK** Popruhy na sedadlo spolujazdca

FITTING INSTRUCTIONS

Before fitting the Tail Harness to your motorcycle, ensure that your motorcycle is clean and free of any debris as any contamination can cause damage to your paint work.

RECOMMENDATION - Apply paint protection film to the area that you intend to fit the harness.

1. Place the harness (**A**) onto the Tail of the the motorcycle, placing the Tail straps (**B**) towards the rear of the motorcycle.

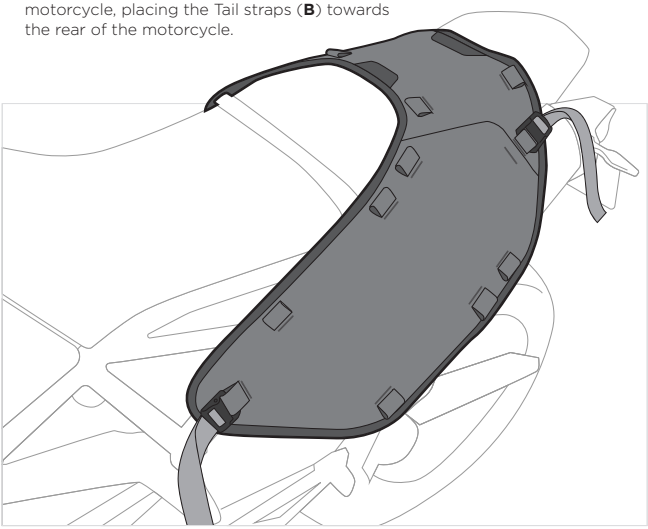

FR INSTRUCTIONS D'INSTALLATION. Avant d'installer le harnais arrière sur votre moto, assurez-vous que cette dernière est propre et exempte de débris, car toute contamination est susceptible d'endommager la peinture. RECOMMANDATION - Appliquez un film de protection de la peinture à l'endroit où vous souhaitez installer le harnais. Placez le harnais (**A**) à l'arrière de la moto, en plaçant les sangles arrière (**B**) vers l'arrière de la moto.

DE INSTALLATIONSANLEITUNG. Vergewissern Sie sich, dass Ihr Motorrad sauber und frei von Verunreinigungen ist, bevor Sie das Heckgurtzeug an Ihrem Motorrad anbringen, da jegliche Verunreinigung zu Lackschäden führen kann. EMPFEHLUNG - Bringen Sie eine Lackschutzfolie auf der Stelle an, an der Sie das Gurtzeug anbringen wollen. Legen Sie das Gurtzeug (**A**) auf das Heck des Motorrads und platzieren. Sie die Heckgurte (**B**) in Richtung Heck des Motorrads.

ES INSTRUCCIONES DE MONTAJE. Antes de colocar el arnés en la motocicleta, asegúrese de que esté completamente limpia, ya que cualquier contaminación puede dañar la pintura. RECOMENDACIÓN: utilice una lámina de protector de pintura en la zona en la que vaya a colocar el arnés. Coloque el arnés (**A**) en la parte trasera de la motocicleta y las correas (**B**) hacia la parte trasera de la motocicleta.

IT ISTRUZIONI DI MONTAGGIO. Prima di montare Tail Harness sulla moto, accertarsi che la moto sia pulita e priva di detriti, poiché qualsiasi contaminazione può danneggiare le parti verniciate. SUGGERIMENTO - Applicare una pellicola per la protezione della vernice sulla zona in cui si intendono montare le cinghie di ancoraggio. Posizionare le cinghie di ancoraggio (**A**) sulla parte posteriore della moto, con le cinghie di ancoraggio (**B**) rivolte verso la parte posteriore della moto.

GR ΟΔΗΓΙΕΣ ΤΟΠΟΘΕΤΗΣΗΣ. Πριν τοποθετήσετε την Πλεξούδα ουράς στη μοτοσικλέτα σας, βεβαιωθείτε ότι η μοτοσικλέτα σας είναι καθαρή και απαλλαγμένη από τυχόν σκουπίδια, καθώς τυχόν μόλυνση μπορεί να προκαλέσει ζημιά στη βαφή σας. ΣΥΣΤΑΣΗ - Εφαρμόστε ένα προστατευτικό φιλμ χρώματος στην περιοχή όπου σκοπεύετε να τοποθετήσετε την εξάρτηση. Τοποθετήστε την πλεξούδα (**A**) στην ουρά της μοτοσικλέτας, τοποθετώντας τους ιμάντες ουράς (**B**) προς το πίσω μέρος της μοτοσικλέτας.

NL MONTAGE-INSTRUCTIES. Voordat je het harnas achter op je motorfiets monteert, moet je ervoor zorgen dat je motorfiets schoon en vrij van vuil is, omdat verontreinigingen je lakwerk kunnen beschadigen. AANBEVELING – Breng lakbeschermingsfolie aan op het gebied waar je het harnas wilt monteren. Plaats het harnas (**A**) achter op de motorfiets en plaats de riemen voor de achterzijde (**B**) in de richting van de achterkant van de motorfiets.

SE MONTERINGSINSTRUKTIONER. Innan du monterar svansselen på din motorcykel ska du se till att motorcykeln är ren och fri från skräp, eftersom smuts kan skada lacken. REKOMMENDATION: Applicera lackskyddsfilm på det område där du tänker montera selen. Placera selen (**A**) på motorcykelns svansparti och dra svansremmarna (**B**) mot motorcykelns bakparti.

PT INSTRUÇÕES DE INSTALAÇÃO. Antes de instalar o arnês para a parte traseira no seu motociclo, certifique-se de que este último está limpo e livre de quaisquer detritos, uma vez que qualquer contaminação pode causar danos na pintura. RECOMENDAÇÃO — Aplique uma película de proteção da pintura na área onde pretende colocar o arnês. Coloque o arnês (**A**) sobre a parte traseira do motociclo, colocando as correias traseiras (**B**) na direção da traseira do motociclo.

PL INSTRUKCJA MOCOWANIA. Przed zamontowaniem uprzęży tylnej na motocyklu upewnij się, że jest on czysty i bez jakichkolwiek zanieczyszczeń, ponieważ mogą one spowodować uszkodzenie lakieru. ZALECENIE — nałóż folię ochronną na miejsce, w którym ma zostać zamontowana uprząż. Umieść uprząż (**A**) na tylnej części motocykla tak, aby paski tylne (**B**) były skierowane do tyłu motocykla.

JP 取り付け説明 。汚染物質が塗装面に損傷を与える可能性があるため、テール ハーネスをモーターサイクルに取り付ける前に、モーターサイクルがきれいで、ゴミがないことを確認してください。推奨事項 – ハーネスを取り付けようとする場所に塗装保護フィルムを貼ってください。モーターサイクルのリアに向かってテール ストラップ (**B**) を置きながら、モーターサイクルのテールにハーネス (**A**) を置きます。

FI ASENNUSOHJEET. Ennen takavaljaiden asentamista moottoripyörään varmista, että moottoripyörä on puhdas liasta ja irtoroskasta, sillä mahdolliset epäpuhtaudet voivat vahingoittaa maalipintaa. SUOSITUS – Levitä maalipinnan suojakalvo alueelle, johon aiot asentaa valjaat. Aseta valjaat (**A**) moottoripyörän takaosaan siten, että takahihnat (**B**) ovat moottoripyörän perän puolella.

NO MONTERINGSINSTRUKSJONER. Før du monterer haleselen på motorsykkelen, må du forsikre deg om at motorsykkelen er ren og fri for smuss, da dette kan skade lakken. ANBEFALING - Påfør lakkbeskyttelsesfilm på området der du har tenkt å montere selen. Plasser selen (**A**) på motorsykkelens hale, og plasser haleremmene (**B**) mot baksiden av motorsykkelen.

DK MONTERINGSVEJLEDNING. Før du monterer haleselen på din motorcykel, skal du sørge for, at motorcyklen er ren og fri for snavs, da enhver forurening kan beskadige lakken. ANBEFALING – Påfør lakbeskyttelsesfilm på det område, hvor du har tænkt dig at montere selen. Placer selen (**A**) på motorcyklens hale, og placer halestropperne (**B**) mod motorcyklens bagende.

CZ NÁVOD K MONTÁŽI. Před nasazením zadního postroje na motocykl se ujistěte, že je motocykl dokonale čistý, protože jakékoli znečištění může způsobit poškození laku. DOPORUČENÍ - Na místo, kam chcete připevnit postroj, naneste ochrannou fólii na lak. Umístěte postroj (**A**) na zadní část motocyklu a umístěte popruhy (**B**) směrem k zadní části motocyklu.

SK MONTÁŽNE POKYNY. Pred montážou postroja na sedadlo spolujazdca na motocykel sa uistite, že je motocykel čistý a že na ňom nie sú žiadne hrubé nečistoty, pretože akékoľvek znečistenie môže spôsobiť poškodenie laku. ODPORÚČANIE: Na miesto, na ktoré chcete namontovať postroj, naneste ochrannú fóliu na lak. Postroj (**B**) umiestnite na zadnú časť motocykla tak, aby popruhy na sedadlo spolujazdca (**B**) smerovali k zadnej časti motocykla.

BUCKLE FASTENING:

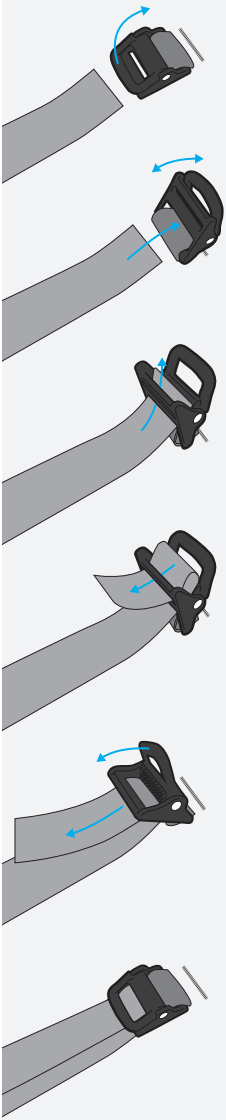

2. Using the Tail Straps (**B**) provided, find a suitable, secure part of the motorcycle such as the rear pannier rack, frame rail or tail tidy to loop the Tail straps (**B**) - The Tail Straps (**B**) can be combined to create one long strap if required.

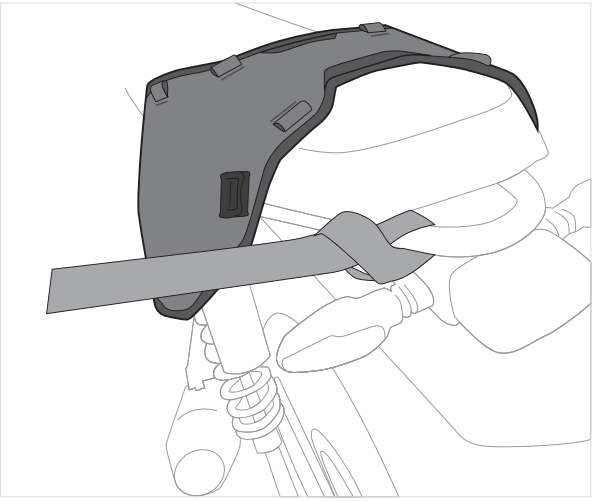

FR Fixez les sangles arrière (**B**) à un endroit sûr et approprié de la moto, par exemple le porte-bagages arrière, le rail de cadre ou le support de plaque (**B**) - Si nécessaire, les sangles arrière (**B**) peuvent être combinées pour créer une longue sangle.

DE Verwenden Sie die mitgelieferten Heckgurte (**B**) und suchen Sie eine geeignete, sichere Stelle am Motorrad, wie z. B. den hinteren Gepäckträger, die Rahmenschiene oder die Heckablage, um die Heckgurte (**B**) zu befestigen. Die Heckgurte (**B**) können bei Bedarf kombiniert werden, um einen langen Gurt zu erhalten.

ES Con las correas (**B**) que vienen incluidas, busque una parte adecuada y segura de la motocicleta, como el soporte trasero, el rail del cuadro o el portaequipajes trasero, para enganchar las correas traseras (**B**) Estas correas (**B**) pueden combinarse para crear una correa larga si es necesario.

IT Utilizzando le Tail Strap (**B**) in dotazione, trovare una parte adatta e sicura della moto, come il portapacchi posteriore, una barra di supporto del telaio o la parte posteriore stessa per avvolgerci attorno e sistemare le cinghie per parte posteriore (**B**) - Le Tail Strap (**B**) possono essere unite per creare un'unica cinghia lunga, se necessario.

GR Χρησιμοποιώντας τους ιμάντες ουράς (**B**) που παρέχονται, βρείτε ένα κατάλληλο, ασφαλές σημείο της μοτοσικλέτας, όπως η πίσω σχάρα για τις βαλίτσες, η ράγα του σασί ή η ουρά, για να στερεώσετε με βρόγχο τους ιμάντες ουράς (**B**) - Οι ιμάντες ουράς (**B**) μπορούν να συνδυαστούν για να δημιουργηθεί ένας μακρύς ιμάντας, εάν απαιτείται.

NL Pak de meegeleverde riemen voor de achterzijde (**B**) en zoek een geschikt, stevig deel van de motorfiets, zoals het bagagerek, de framerail of de kentekenplaathouder, om de riemen voor de achterzijde (**B**) aan vast te maken. De riemen voor de achterzijde (**B**) kunnen indien nodig worden gecombineerd tot één lange riem.

SE Använd de medföljande svansremmarna (**B**) och hitta en lämplig, säker del av motorcykeln, t.ex. den bakre pakethållaren eller ramskenan för att fästa svansremmarna (**B**) . Svansremmarna (**B**) kan kombineras för att skapa en lång rem om så behövs.

PT Utilizando as correias traseiras (**B**) fornecidas, encontre uma parte adequada e segura do motocicio, como a prateleira de alforge traseira, a calha do quadro ou o suporte traseiro, para prender as correias traseiras (**B**) — As correias traseiras (**B**) podem ser combinadas para criar uma correia longa, se necessário.

PL Korzystając z dostarczonych pasków tylnych (**B**) , znajdź odpowiednią, bezpieczną część motocykla taką, jak tylny bagażnik, szyna ramy lub schowek tylny, aby zapętlić paski tylne (**B**) – w razie potrzeby paski tylne (**B**) można połączyć w jeden długi pasek.

JP 付属のテール ストラップ (**B**) を用いて、リア パニエ ラック、フレーム レール、テール タイディなどの、テール ストラップ (**B**) を輪にするのに適したモーターサイクル の安全な部分を探します – 必要な場合は、1 つの長いループを作るためにテール ストラップ (**B**) を結び付けることができます 。

FI Käytä mukana toimitettuja takahihnoja (**B**) ja etsi moottoripyörästä sopiva ja tukeva kohta, kuten tavarateline, rungon putki tai takapään suojalevy, johon voit kiinnittää takahihnat (**B**). Takahihnat (**B**) voidaan tarvittaessa yhdistää yhdeksi pitkäksi hihnaksi.

NO Bruk de medfølgende haleremmene (**B**) til å finne et egnet, sikkert sted på motorsykkelen, f.eks. bagasjebrettet bak, rammeskinnen eller haleroret, for å feste haleremmene (**B**) . Haleremmene (**B**) kan kombineres til én lang rem hvis det er nødvendig.

DK Brug de medfølgende halestropper (**B**) til at finde en passende, sikker del af motorcyklen, f.eks. bagagebæreren, rammeskinnen eller bagsmækken, hvor du kan loope halestropperne (**B**) – halestropperne (**B**) kan kombineres til en lang strop, hvis det er nødvendigt.

CZ S použitím přiložených zadních popruhů (**B**) najděte vhodnou, bezpečnou část motocyklu, jako je zadní nosič brašen, rámová lišta nebo zadní úchyt, na kterou lze zadní popruhy (**B**) zavěsit - v případě potřeby lze zadní popruhy (**B**) spojit do jednoho dlouhého popruhu.

SK Vezmite dodané popruhy na sedadlo spolujazdca (**B**) a nájdite vhodnú bezpečnú časť motocykla, ako napríklad zadný nosič batožiny, nosník rámu alebo zadný držiak evidenčného čísla na upevnenie popruhov na sedadlo spolujazdca (**B**) – popruhy na sedadlo spolujazdca (**B**) možno v prípade potreby spojiť do jedného dlhého popruhu.

3. Find a location to loop the Lower Straps (**C**) around the motorcycle frame so that it does not interfere with the chain, footpegs, foot levers, etc. - Ensure that the location is as low as possible and where the strap securely stays in place and does not ride up over time.

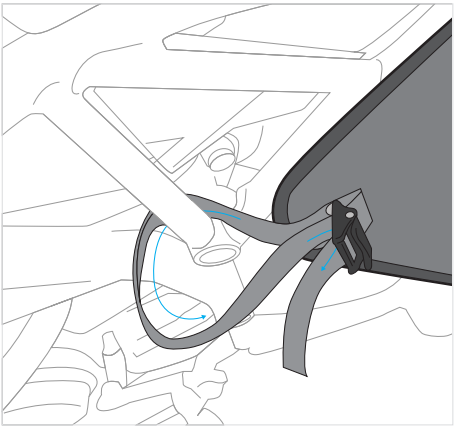

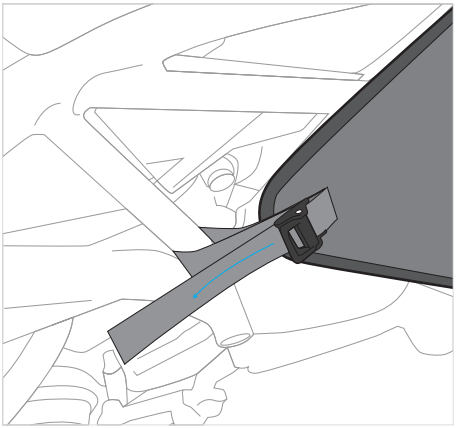

FR Trouvez un endroit permettant de fixer les sangles inférieures (**C**) autour du cadre de la moto de manière à ce que ces dernières n'interfèrent pas avec la chaîne, les repose-pieds, les pédales, etc. - Veillez à ce que cet endroit soit aussi bas que possible et à ce que la sangle reste bien en place et ne remonte pas.

DE Suchen Sie eine Stelle, an der Sie die unteren Gurte (**C**) um den Motorradrahmen schlingen können, so dass sie nicht mit der Kette, den Fußrasten, den Fußhebeln usw. kollidieren. Vergewissern Sie sich, dass die Stelle so niedrig wie möglich liegt und dass der Gurt sicher an seinem Platz bleibt und nicht mit der Zeit hochrutscht.

ES Busque un lugar para colocar las correas inferiores (**C**) lrededor del cuadro de la moto de modo que no interfieran con la cadena, las estriberas, las palancas, etc. Coloque el arnés lo más bajo posible y asegúrese de que la correa permanezca en su sitio y no se suba.

IT Individuare una posizione per avvolgere le Lower Strap (**C**) attorno al telaio della moto in modo che non interferiscano con la catena, i poggiapiedi, le leve a pedale, ecc. - Assicurarsi che la posizione sia più bassa possibile e che la cinghia rimanga saldamente in posizione e non si sollevi nel tempo.

GR Βρείτε μια θέση για να βάλετε τους βρόγχους στους κάτω ιμάντες (**C**) γύρω από το σασί της μοτοσικλέτας, έτσι ώστε να μην παρεμβάλλονται με την αλυσίδα, τα μαρσπιέ, τους μοχλούς ποδιών κ.λπ. - Βεβαιωθείτε ότι η θέση είναι όσο το δυνατόν χαμηλότερα και ότι ο ιμάντας παραμένει με ασφάλεια στη θέση του και δεν ανεβαίνει με την πάροδο του χρόνου.

NL Zoek een plaats om de onderste riemen (**C**) rond het frame van de motorfiets te rijgen, zodat ze niet in de weg zitten van de ketting, voetsteunen, voethendels enz. Zorg ervoor dat de plaats zo laag mogelijk is, waar de riem goed op zijn plaats blijft zitten en niet omhoog komt na verloop van tijd.

SE Hitta en plats där du kan dra ramremmarna (**C**) runt motorcykelramen så att de inte kommer i vägen för kedjan, fotpinnarna, fotreglagen etc. Se till att remmarna fästs så lågt som möjligt och att de sitter säkert på plats och inte halkar upp med tiden.

PT Encontre um local para fixar as correias inferiores (**C**) à volta do quadro do motociclo, de modo a não interferirem com a corrente, os apoios dos pés, as alavancas dos pés, etc. — Certifique-se de que o local é o mais baixo possível e de que a correia se mantém no sítio de forma segura e não sobe.

PL Znajdź miejsce do zapętlenia dolnych pasków (**C**) wokół ramy motocykla tak, aby nie kolidowały z łańcuchem, podnóżkami, dźwigniami nożnymi. itp. - Upewnij się, że miejsce to znajduje się jak najniżej, a pasek dobrze trzyma się na miejscu i nie przesuwa się w górę z upływem czasu.

JP チェーン、フットペグ、フット レバーなどに干渉しないように、ロワー ストラップ (**C**) をモーター サイクル フレームの周りに巻き付ける場所を見つけます。– 場所はできるだけ低く、ストラップが所定の場所でしっかりと留まり、時間と共に浮き上がらない場所にしてください。

FI Etsi kohta, johon voit asettaa alahihnat (**C**) moottoripyörän rungon ympärille siten, että ne eivät häiritse ketjua, jalkatukia, jalkavipuja tai muita osia. Varmista, että kohta on mahdollisimman alhaalla ja että hihna pysyy tukevasti paikallaan eikä nouse ylös.

NO Finn et sted der du kan legge de nedre stroppene (**C**) rundt motorsykkelrammen, slik at de ikke kommer i veien for kjedet, fotpinnene, fotspakene osv. - Sørg for at plasseringen er så lav som mulig, og at stroppen sitter sikkert på plass og ikke hever seg over tid.

DK Find et sted, hvor de nederste stropper (**C**) kan loopes rundt om motorcyklens stel, så de ikke kommer i vejen for kæden, fodstøtterne, fodgrebene osv. – Sørg for, at placeringen er så lav som muligt, og at stroppen bliver siddende sikkert og ikke kører op med tiden.

CZ Najděte místo pro smyčku spodních popruhů (**C**) kolem rámu motocyklu tak, aby nepřekážela řetězu, stupačkám, nožním pákám atd. Dbejte na to, aby místo bylo co nejníže a aby popruh pevně držel na svém místě a časem se nezvedal.

SK Nájdite miesto na prevlečenie dolných popruhov (**C**) okolo rámu motocykla tak, aby neprekážali reťazi, stupačkám, nožným pákam atď. Vyberte miesto v čo najnižšej polohe tak, aby popruh bezpečne držal na mieste a neposúval sa nahor.

4. Keeping the harness in its desired position, evenly tighten the straps. Tidy the strap ends using the elastic loops provided. Trim and heat seal any excess if required.

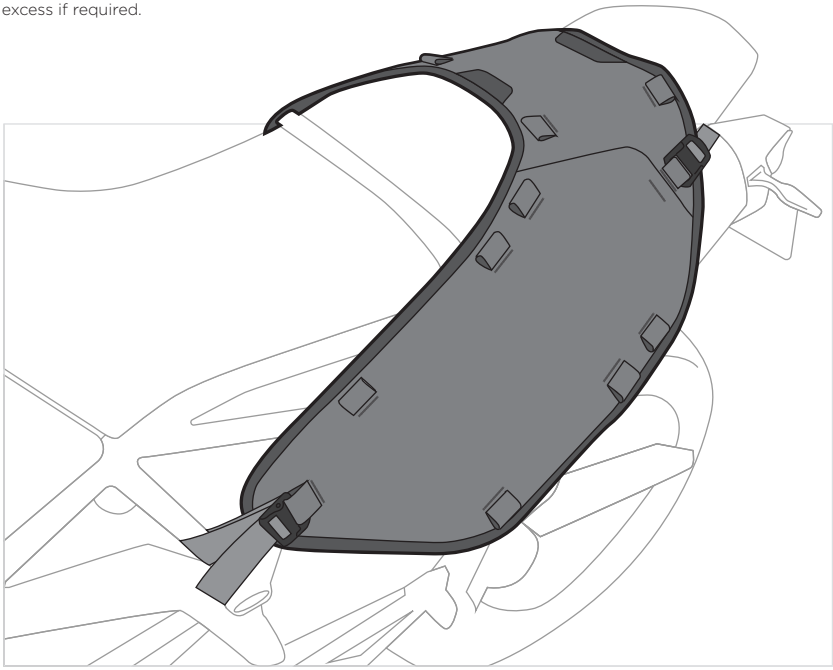

FR En maintenant le harnais dans la position souhaitée, serrez uniformément les sangles. Fixez les extrémités de la sangle à l'aide des passants élastiques prévus à cet effet. Coupez et thermoscellez l'excédent si nécessaire.

DE Halten Sie das Gurtzeug in der gewünschten Position und ziehen Sie die Gurte gleichmäßig fest. Sichern Sie die Gurtenden mit den mitgelieferten elastischen Schlaufen. Falls notwendig, können Sie überschüssiges Material abschneiden und verschweißen.

ES Mantenga el arnés en la posición deseada y apriete las correas de manera uniforme. Recoja los extremos de la correa por las trabillas elásticas que vienen incluidas. Recorte y selle con silicona el exceso si es necesario.

IT Mantenendo le cinghie di ancoraggio nella posizione desiderata, stringerle uniformemente. Sistemare le estremità delle cinghie utilizzando i passanti elastici in dotazione. Se necessario, tagliare le parti in eccesso e saldare a caldo le estremità rimanenti.

GR Κρατώντας την εξάρτηση στην επιθυμητή θέση, σφίξτε ομοιόμορφα τους ιμάντες. Τακτοποιήστε τα άκρα του ιμάντα χρησιμοποιώντας τους ελαστικούς βρόγχους που παρέχονται. Κόψτε και σφραγίστε με θερμοκόλληση αυτά που περισσεύουν, αν χρειαστεί.

NL Houd het harnas in de gewenste positie en trek de riemen gelijkmatig aan. Gebruik de elastische lussen om de uiteinden van de riemen netjes weg te werken. Knip overtollige stukken zo nodig af en seal ze met behulp van hitte.

SE Håll selen i önskat läge och dra åt remmarna jämnt. Fäst remändarna med hjälp av de elastiska öglorna som medföljer. Skär bort och värmeförsegla eventuellt överskott om det behövs.

PT Mantendo o arnês na posição desejada, aperte uniformemente as correias. Arrume as extremidades das correias utilizando as presilhas elásticas fornecidas. Se necessário, corte e sele a quente o excesso.

PL Utrzymując uprząż w żądanej pozycji, równomiernie napnij paski. Uporządkuj końce pasków używając dołączonych elastycznych pętli. Przytnij i zgrzej nadmiar, jeśli to konieczne.

JP ハーネスを希望の位置に保持しながら、ストラップを均等に締め付けます。付属の伸縮ループを用いてストラップの端をで整えます。必要な場合は、余分な部分を切り落とし、ヒート シールします。

FI Pitele valjaita halutussa asennossa ja kiristä hihnat tasaisesti. Kiinnitä hihnojen päät siististi mukana toimitetuilla kumilenkeillä. Leikkaa tarvittaessa ylimäärä pois ja viimeistele kuumentamalla.

NO Hold selen i ønsket posisjon, og stram stroppene jevnt. Fest stroppens ender ved hjelp av de elastiske løkkene som følger med. Klipp til og varmeforsegl eventuelt overskudd.

DK Hold selen i den ønskede position, og stram stropperne jævnt. Ryd op i stroppernes ender ved hjælp af de medfølgende elastiske løkker. Trim og varmeforsegl eventuelt overskydende materiale.

CZ Udržujte postroj v požadované poloze a rovnoměrně utáhněte popruhy. Konce popruhů upravte pomocí elastických smyček. V případě potřeby přebytečnou hmotu ořízněte a tepelně utěsněte.

SK Postroj pridržte v požadovanej polohe a rovnomerne utiahnite popruhy. Konce popruhu zviňte a zaistite dodanými elastickými pútkami. V prípade potreby orežte a tepelne utesnite prebytočný materiál.

WARNINGS:

- It is the owners responsibility to ensure that the luggage is attached in such a way that it does not damage or put at risk the owner or any property of the owner.
- If the luggage is not attached securely, it may become detached and cause an obstruction that could lead to serious injury or even death of you or other road users.
- Keep straps and fittings away from moving parts and sources of heat such as engine and exhaust systems. Roll up or cut off any excessive strap material and ensure it is safely stowed away.
- This product has only been tested for use at UK road legal speeds (70mph/113 kph). If you exceed these limits, it is at your own risk.
- The luggage is provided with a variety of attachments. If the attachment is not secure, do not use the luggage.
- Do not overload – maximum recommended loading capacity 15 kg (model specific)
- Consider to use protective non-slip blankets or protective film if there is a possibility of paint damage through abrasion. Each motorbike is different and therefore requires specific consideration.
- We do not recommend to wear a rucksack when riding as it may contribute towards a more serious injury or even death in extreme circumstances. We provide attachments for motorcycle fitment to avoid this potential issue.
- Panniers should be loaded evenly each side to ensure the handling of the Motorbike is not affected.

FOR ANY COMBINATION OF ATTACHED LUGGAGE, THE MAX LOAD SHOULD NEVER EXCEED 15KG
LUGGAGE COMBINATION MAX LOADS:

10L = 5KG
20L = 10KG
30L = 15KG
40L = 15KG
50L = 15KG
60L = 15KG
70L = 15KG

FR AVERTISSEMENTS! Il vous incombe de vous assurer que les bagages sont fixés de manière à ne pas endommager vos biens ni à vous mettre en danger. Si le bagage n'est pas fixé de manière sécurisée, il risque de se détacher et de causer une obstruction susceptible d'entraîner des graves blessures, voire mortelles, pour vous-même ou d'autres usagers de la route. Tenez les sangles et les fixations à l'écart des pièces mobiles et des sources de chaleur telles que le moteur et les systèmes d'échappement. Enroulez ou coupez toute longueur de sangle excessive et assurez-vous de la ranger en toute sécurité. Ce produit a uniquement été testé pour être utilisé selon les limitations de vitesse légales en vigueur au Royaume-Uni (70 mi/h / 113 km/h). Toute personne dépassant ces limitations le fait à ses risques et périls. Le bagage est fourni avec différentes fixations. Si les fixations ne sont pas sécurisées, n'utilisez pas le bagage. Ne chargez pas trop le bagage. La charge maximale recommandée s'élève à 15 kg (selon le modèle). Envisagez d'utiliser des couvertures antidérapantes ou un film de protection si la peinture risque d'être endommagée par l'abrasion. Chaque moto est différente et nécessite donc une attention particulière. Nous ne vous recommandons pas de porter un sac à dos pendant la conduite. En effet, un sac à dos peut aggraver les blessures, voire contribuer à des blessures mortelles dans des circonstances extrêmes. Afin d'éviter ce problème potentiel, nous fournissons des fixations adaptées aux motos. Pour ne pas affecter la tenue de route de la moto, les sacoches doivent être chargées uniformément de chaque côté. POUR TOUTE COMBINAISON DE BAGAGES FIXÉS, LA CHARGE MAXIMALE NE DOIT JAMAIS DÉPASSER 15 KG. COMBINAISON DE BAGAGES - CHARGE MAXIMALE : 10 l = 5 kg, 20 l = 10 kg, 30 l = 15 kg, 40 l = 15 kg, 50 l = 15 kg, 60 l = 15 kg, 70 l = 15 kg

DE WARNHINWEISE! Der Benutzer trägt die Verantwortung dafür, das Gepäckstück so zu befestigen, dass der Benutzer nicht gefährdet bzw. das Eigentum des Benutzers nicht beschädigt wird. Nicht sicher befestigtes Gepäck kann sich lösen und zu Unfällen mit schweren oder sogar tödlichen Verletzungen führen, was Sie selbst aber auch andere Verkehrsteilnehmer betreffen kann. Das Gepäck sollte sicher am Motorrad befestigt und frei von beweglichen Teilen und Wärmequellen wie Motor und Abgassystem(en) montiert werden. Falls der Gurt zu lang ist, schneiden Sie den Rest ab oder rollen Sie ihn auf und verstauen Sie ihn sicher. Dieses Produkt wurde nur für den Gebrauch bei im Vereinigten Königreich erlaubten Geschwindigkeiten getestet (113 km/h). Ein Überschreiten dieser Geschwindigkeiten erfolgt auf eigene Gefahr. Das Gepäck ist mit einer Reihe von Befestigungselementen versehen. Falls die Befestigung dennoch nicht sicher ist, darf das Gepäck nicht verwendet werden. Nicht überladen – die maximale empfohlene Kapazität beträgt 15 kg (variiert je nach Modell). Falls die Möglichkeit von Lackschäden durch Reibung besteht, sollten Sie rutschfeste Tücher oder Schutzfilm anbringen. Jedes Motorrad ist anders, weshalb ganz spezielle Vorsichtsmaßnahmen erforderlich sein können. Wir raten von der Verwendung eines Rucksacks beim Motorrad fahren ab, weil dieser unter extremen Umständen bei einem Unfall das Risiko schwerer oder sogar tödlicher Verletzungen erhöht. Wir vertreiben Zubehör für die Befestigung am Motorrad, um dieses Risiko zu vermeiden. Satteltaschen sollten gleichmäßig beladen werden, um sicherzustellen, dass sich das Fahrverhalten des Motorrads nicht verändert. BEI JEGLICHER KOMBINATION VON ANGEBRACHTEM GEPÄCK DARF DAS GESAMTGEWICHT NIEMALS 15 KG ÜBERSCHREITEN. MAXIMALES GEWICHT DER GEPÄCKKOMBINATIONEN: 10 L = 5 kg, 20 L = 10 kg, 30 L = 15 kg, 40 L = 15 kg, 50 L = 15 kg, 60 L = 15 kg, 70 L = 15 kg

ES ADVERTENCIAS! Es responsabilidad del propietario asegurarse de que el equipaje está sujeto de forma que no haga daño o ponga en peligro al propietario o a cualquier pertenencia del mismo. Si el equipaje no está bien sujeto, puede soltarse y provocar una obstrucción que podría causarle lesiones graves o incluso la muerte tanto a usted como a otro usuario de la vía pública. Mantenga las correas y el equipamiento lejos de piezas móviles y fuentes de calor como el motor o el tubo de escape. Enrolle o corte cualquier exceso de material de las correas y asegúrese de guardarlos de forma segura. Este producto solo ha sido probado para su uso a velocidades en carretera legales en Reino Unido (70 mi/h o 113 km/h). Si sobrepasa estos límites, será bajo su propia responsabilidad. El equipaje incluye distintos accesorios. Si el accesorio no es seguro, no utilice el equipaje. No lo sobrecargue: la capacidad de carga máxima recomendada es de 15 kg (modelo específico). Considere la posibilidad de usar fundas protectoras antideslizantes o películas protectoras en caso de que la pintura puede dañarse por abrasión. Cada moto es diferente, por lo que hay que tener en cuenta las consideraciones de cada una. Desaconsejamos llevar una mochila durante la conducción, ya que podría causar una lesión más grave o incluso la muerte en casos extremos. Para evitar este posible problema, incluimos accesorios para fijarla en la moto. Las alforjas deben colocarse de forma uniforme a cada lado para garantizar que no interfieran en el uso de la moto. EN CASO DE COMBINACIÓN DE EQUIPAJES, LA CARGA MÁXIMA NO DEBE SUPERAR NUNCA LOS 15 KG. CARGA MÁXIMA DE LAS COMBINACIONES DE EQUIPAJE: 10L = 5 kg, 20L = 10 kg, 30L = 15 kg, 40L = 15 kg, 50L = 15 kg, 60L = 15 kg, 70L = 15 kg

IT AVVERTENZE! L'utilizzatore è tenuto a verificare che il bagaglio sia fissato correttamente in modo da non mettere a rischio la sua incolumità o danneggiare le sue proprietà. Se fissato in modo improprio, il bagaglio potrebbe staccarsi, pregiudicando seriamente la sicurezza di chi guida o di altri utenti della strada fino a metterne a rischio la vita. Tenere le cinghie e gli attacchi lontani da parti in movimento e da fonti di calore (es., motore e sistemi di scarico). Arrotolare o tagliare l'eventuale materiale in eccesso delle cinghie e sistemarlo adeguatamente. Prodotto omologato per i limiti di velocità previsti nel Regno Unito (70 miglia orarie / 113 km orari). Chi supera questi limiti, lo fa a suo rischio e pericolo. La borsa è dotata di vari attacchi. Non utilizzare la borsa, se gli attacchi non risultano sicuri. Non sovraccaricare! Massima capacità di carico consigliata: 15 kg (a seconda del modello) Valutare l'opportunità di utilizzare coperture antiscivolo o pellicole protettive se c'è il rischio di abradere la vernice. Ogni moto presenta caratteristiche diverse, quindi deve essere valutata in modo specifico. Si sconsiglia di indossare lo zaino quando si va in moto, in quanto aumenta il rischio di lesioni importanti, con conseguenze anche mortali in caso di incidenti gravi. Possiamo fornire accessori studiati per evitare questo rischio. Le borse laterali devono avere un carico uniforme in modo da non compromettere la manovrabilità della moto. IN QUALSIASI COMBINAZIONE, IL CARICO MASSIMO NON DEVE MAI SUPERARE I 15 kg. CARICHI MASSIMI COMBINATI: 10 L = 5 kg, 20 L = 10 kg, 30 L = 15 kg, 40 L = 15 kg, 50 L = 15 kg, 60 L = 15 kg, 70 L = 15 kg

GR ΠΡΟΕΙΔΟΠΟΙΗΣΕΙΣ! Αποτελεί ευθύνη του ιδιοκτήτη να διασφαλίσει ότι οι αποσκευές θα στερεωθούν με τέτοιον τρόπο ώστε να μην προκληθεί ζημιά και να μην κινδυνεύσει ο ιδιοκτήτης ή οποιοδήποτε αντικείμενο που του ανήκει. Εάν οι αποσκευές δεν έχουν στερεωθεί σωστά, ενδέχεται να αποσπαστούν και να λειτουργήσουν ως εμπόδιο που θα μπορούσε να προκαλέσει σοβαρό τραυματισμό, ακόμα και τον θάνατο, τον δικό σας ή άλλων χρηστών του δρόμου. Κρατήστε τους ιμάντες και τα εξαρτήματα μακριά από κινούμενα μέρη και πηγές θερμότητας, όπως ο κινητήρας και τα συστήματα εξάτμισης. Τυλίξτε ή κόψτε τυχόν περίσσεια υλικού του ιμάντα και βεβαιωθείτε ότι έχει αποθηκευτεί με ασφάλεια. Αυτό το προϊόν έχει δοκιμαστεί αποκλειστικά για χρήση με τις νόμιμες ταχύτητες οδικής κυκλοφορίας που ισχύουν στο Ηνωμένο Βασίλειο (113 χ.α.ώ./70 mph). Εάν υπερβείτε αυτά τα όρια, θα το κάνετε με δικό σας κίνδυνο. Οι αποσκευές διατίθενται με διάφορα εξαρτήματα προσάρτησης. Εάν το εξάρτημα προσάρτησης δεν είναι ασφαλές, μη χρησιμοποιήσετε τις αποσκευές. Μη φορτώνετε υπερβολικά – μέγιστη συνιστώμενη χωρητικότητα φόρτωσης 15 kg (ανάλογα με το μοντέλο). Εξετάστε το ενδεχόμενο να χρησιμοποιήσετε αντιολισθητικά καλύμματα ή μεμβράνη προστασίας εάν υπάρχει πιθανότητα πρόκλησης ζημιάς στη βαφή λόγω τριβής. Κάθε μοτοσικλέτα είναι διαφορετική, συνεπώς απαιτεί ειδική μεταχείριση. Δεν συνιστούμε να φοράτε σακίδιο όταν οδηγείτε, καθώς μπορεί να επιδεινώσει τυχόν τραυματισμό ή να προκαλέσει και θάνατο σε ακραίες περιστάσεις. Παρέχουμε εξαρτήματα προσάρτησης για εφαρμογή σε μοτοσικλέτα, ώστε να αποφεύγεται αυτό το δυνητικό πρόβλημα. Οι βαλίτσες θα πρέπει να φορτώνονται ομοιόμορφα σε κάθε πλευρά, ώστε να μην επηρεάζεται ο χειρισμός της μοτοσικλέτας. ΜΕ ΟΠΟΙΟΝΔΗΠΟΤΕ ΣΥΝΔΥΑΣΜΟ ΠΡΟΣΑΡΤΗΜΕΝΩΝ ΑΠΟΣΚΕΥΩΝ, ΤΟ ΜΕΓΙΣΤΟ ΦΟΡΤΙΟ ΔΕΝ ΘΑ ΠΡΕΠΕΙ ΠΟΤΕ ΝΑ ΥΠΕΡΒΑΙΝΕΙ ΤΑ 15 kg. ΜΕΓ. ΦΟΡΤΙΑ ΣΥΝΔΥΑΣΜΟΥ ΑΠΟΣΚΕΥΩΝ: 10 L = 5 kg, 20 L = 10 kg, 30 L = 15 kg, 40 L = 15 kg, 50 L = 15 kg, 60 L = 15 kg, 70 L = 15 kg

NL WAARSCHUWINGEN! Het is de verantwoordelijkheid van de eigenaar te waarborgen dat de bagage zo wordt vastgemaakt dat deze niet kan beschadigen en geen gevaar vormt voor eigendommen of de eigenaar. In het geval de bagage niet goed is bevestigd, kan de bagage losraken en situaties veroorzaken die tot ernstig

letsel en zelfs de dood kunnen leiden voor u en andere weggebruikers. Houd de banden en bevestigingen uit de buurt van bewegende delen en hittebronnen, zoals de motor en de uitlaat. Overtollige band moet worden opgerold of afgeknipt en veilig worden weggestopt. Dit product is uitsluitend getest voor gebruik met in het VK op de openbare weg toegestane rijsnelheden (70 mph/113 km/u). Harder rijden dan toegestaan is voor eigen risico. De tassen worden geleverd met verschillende soorten bevestigingen. In het geval de bevestigingen niet goed werken, gebruik de tassen dan niet. Doe de tassen niet te vol; de aanbevolen maximale laadcapaciteit is 15 kg (modelafhankelijk) Overweeg het gebruik van antislip dekens of een beschermlaag in het geval het risico bestaat dat de tassen de lak beschadigen. Elke motor is anders, waardoor verschillende vereisten van toepassing kunnen zijn. Het dragen van een rugzak tijdens het rijden wordt niet aanbevolen, omdat dit het risico op ernstig letsel kan verhogen of in extreme omstandigheden zelfs tot de dood kan leiden. Er zijn bevestigingsmaterialen beschikbaar om de rugzak aan de motor te bevestigen. Zijtassen moeten aan beide zijden even zwaar zijn, zodat de motor goed in balans blijft. ALLE BAGAGECOMBINATIES MOGEN SAMEN NOOIT ZWAARDER DAN 15 KG ZIJN. MAXIMALE BAGAGEBELASTING: 10 l = 5 kg, 20 l = 10 kg, 30 l = 15 kg, 40 l = 15 kg, 50 l = 15 kg, 60 l = 15 kg, 70 l = 15 kg

SE VARNINGAR! Det åligger ägaren att se till att bagaget är monterat på ett sådant sätt att det inte skadar eller utsätter ägaren eller dennes egendom för fara. Om bagaget inte är ordentligt monterat kan det lossna och orsaka hinder på vägen, vilket kan leda till allvarliga personskador eller dödsfall för andra trafikanter. Håll remmar och beslag borta från rörliga delar och värmekällor som t.ex. hjul, motor och avgassystem. Rulla ihop eller klipp av alla remmar som är för långa och se till att de stuvas undan på ett säkert sätt. Denna produkt har endast testats för användning vid hastigheter som är tillåtna på brittiska vägar (113 km/h). Om du överskrider denna hastighet gör du det på egen risk. Bagaget är utrustat med olika monteringsfästen. Om monteringen inte är säker ska du inte använda bagaget. Överbelasta inte – högsta rekommenderad lastkapacitet är 15 kg (modellspecifik). Överväg att använda halkskyddsfilt eller skyddsfilm om det finns risk för lackskador på grund av nötning. Alla motorcyklar är olika och kräver därför särskild hänsyn. Vi rekommenderar att inte bära ryggsäck när du kör eftersom det kan bidra till en allvarligare skada eller till och med dödsfall under extrema omständigheter. Vi erbjuder utrustning för montering på motorcykeln för att undvika detta problem. Motorcykelväskor bör lastas jämnt på båda sidor för att säkerställa att hanteringen av motorcykeln inte påverkas. FÖR ALLA KOMBINATIONER AV MONTERAT BAGAGE FÅR DEN MAXIMALA LASTVIKTEN ALDRIG ÖVERSTIGA 15 KG. MAXIMAL LASTVIKT FÖR BAGAGEKOMBINATIONER: 10 L = 5 kg, 20 L = 10 kg, 30 L = 15 kg, 40 L = 15 kg, 50 L = 15 kg, 60 L = 15 kg, 70 L = 15 kg

PT AVISOS! É da responsabilidade do utilizador assegurar que a bagagem está presa de forma a não danificar ou colocar em risco o utilizador ou qualquer propriedade do utilizador.Se a bagagem não estiver presa de forma segura, pode soltar-se e causar uma obstrução que pode originar lesões graves ou mesmo a morte do utilizador ou de outros utentes da estrada. Mantenha as correias e os acessórios afastados de peças móveis e fontes de calor, como o motor e sistemas de escape. Enrole ou corte qualquer material em excesso da correia e certifique-se de que está bem acondicionada. Este produto só foi testado para utilização a velocidades legais das estradas do Reino Unido (113 km/h/70 mph). Se exceder estes limites, fá-lo por sua própria conta e risco. A bagagem é fornecida com vários acessórios. Se o acessório não estiver bem fixado, não utilize a bagagem. Não sobrecarregue – a capacidade de carga máxima recomendada é de 15 kg (específica do modelo). Considere a utilização de mantas antiderrapantes de proteção ou de película de proteção, se houver a possibilidade de ocorrerem danos na pintura devido a fricção. Os motociclos são diferentes e, como tal, necessitam de consideração específica. Não recomendamos a utilização de uma mochila durante a condução, uma vez que pode contribuir para lesões mais graves ou mesmo morte, em circunstâncias extremas. Para evitar este potencial problema, fornecemos acessórios para instalação no motociclo. Os alforges devem ser carregados de forma equilibrada em ambos os lados, para garantir que o manuseamento do motociclo não é afetado. PARA QUALQUER COMBINAÇÃO DA BAGAGEM PRESA, A CARGA MÁXIMA NUNCA DEVERÁ EXCEDER OS 15 kg. CARGA MÁXIMA PARA COMBINAÇÃO DE BAGAGEM: 10 L = 5 kg, 20 L = 10 kg, 30 L = 15 kg, 40 L = 15 kg, 50 L = 15 kg, 60 L = 15 kg, 70 L = 15 kg

PL OSTRZEŻENIA! Obowiązkiem właściciela jest upewnić się, że bagażnik jest zamocowany w taki sposób, by nie spowodował uszkodzenia ciała ani własności właściciela, ani nie zagroził ich bezpieczeństwu. Jeśli bagażnik nie zostanie prawidłowo zamocowany, może się odczepić — wystąpienie tego rodzaju przeszkody może doprowadzić do poważnych urazów ciała lub nawet śmierci kierowcy pojazdu albo innych użytkowników dróg. Paski i elementy mocowania muszą znajdować się z dala od części ruchomych i źródeł ciepła takich, jak silnik i układ wydechowy. Zwiń lub odetnij nadmierną część materiału pasków i schowaj je w bezpiecznym miejscu. Ten produkt przetestowano pod kątem użytkowania wyłącznie przy prędkościach dozwolonych, zgodnie z przepisami ruchu drogowego Wielkiej Brytanii (70 mil/godz./113 km/godz.). Przekraczając te ograniczenia użytkownik działa na własne ryzyko. Torby bagażowe są wyposażone w różne elementy mocowania. Jeśli mocowanie nie jest bezpieczne nie wolno używać toreb bagażowych. Nie obciążaj nadmiernie toreb — maksymalne zalecane obciążenie wynosi 15 kg (zależnie od modelu). Jeśli może dojść do uszkodzenia lakieru w wyniku tarcia rozważ użycie podkładek przeciwpoślizgowych lub folii ochronnej. Każdy motocykl jest inny i wymaga szczególnej uwagi. Nie zaleca się używania plecaka podczas jazdy, ponieważ może to zwiększać urazy lub w skrajnych warunkach nawet powodować śmierć. W celu uniknięcia ewentualnych takich zdarzeń, dostarczamy elementy łącznikowe do mocowania na motocyklu. Torby należy ładować równolegle po obu stronach, by obciążenie nimi nie miało wpływu na jazdę motocyklem. PRZY UŻYCIU DOWOLNEGO BAGAŻU, OBCIĄŻENIE MAKSYMALNE NIGDY NIE POWINNO PRZEKRACZAĆ 15 kg. MAKSYMALNE OBCIĄŻENIA BAGAŻEM: 10 L = 5 kg, 20 L = 10 kg, 30 L = 15 kg, 40 L = 15 kg, 50 L = 15 kg, 60 L = 15 kg, 70 L = 15 kg

JP 警告! 損傷を与えない、あるいは所有者または所有者の所有物を危険に曝さないような方法でラゲッジを確実に取り付けることは所有者の責任です。ラゲッジがしっかりと取り付けられていないと、外れて、重傷の原因となり、あなたや他の道路使用者の死にさえ至る可能性がある障害を引き起こす可能性があります。エンジンや排気システムなどの可動部品や熱源からストラップや接続部品を離してください。余分なストラップを巻き上げるか、切り落として、安全に収納するようにしてください。本製品はイギリスの法定最高速度での使用に関してのみ試験しています (70 mile/時または113 km/時)。この限度を超えた場合、自己責任です。ラゲッジには、さまざまなアタッチメントと共に提供されます。アタッチメントが安全ではない場合、ラゲッジを使用しないでください。積み過ぎないでください – 推奨最大積載量 15 kg (型式固有) 。摩耗による塗装損傷の可能性がある場合、滑り止め保護フランゲットまたは保護フィルムを使用することを検討してください。それぞれのモーターバイクは異なり、そのため、特有の検討を必要とします。より重い怪我に向けて寄与する恐れがあったり、極端な状況では死に至る可能性もあるため、走行時にリュックサックを使用することはお勧めしません。この潜在的な問題を回避するために、当社ではモーターサイクル装備品用アタッチメントを提供しています。モーターサイクルのハンドリングに影響を及ぼさないように、パニエのそれぞれの側に均等に荷重を掛ける必要があります。取り付けたラゲッジのいずれの組み合わせでも、最大荷重は 15kg を超えてはいけません。ラゲッジの組み合わせ最大荷重:10 l = 5 kg, 20 l = 10 kg, 30 l = 15 kg, 40 l = 15 kg, 50 l = 15 kg, 60 l = 15 kg, 70 l = 15 kg

FI VAROITUKSET! Omistajan vastuulla on varmistaa, että matkatavarat on kiinnitetty siten, että ne eivät aiheuta vahinkoa tai vaaraa omistajalle tai hänen omaisuudelleen. Jos matkatavaraa ei kiinnitetä turvallisesti, se voi irrota ja aiheuttaa esteen, joka voi johtaa vakavaan loukkaantumiseen tai jopa sinun tai muiden tienkäyttäjien kuolemaan. Varmista, etteivät hihnat ja kiinnikkeet voi osua liikkuviin osiin ja lämmönlähteisiin, kuten moottori- ja pakokaasujärjestelmiin. Rullaa tai leikkaa ylimääräinen hihnamateriaali ja huolehdi sen turvallisesta säilytyksestä. Tämä tuote on testattu käytettäväksi vain Yhdistyneen kuningaskunnan tieliikenteen nopeusrajoitusten (70 mph / 113 kph) mukaan. Rajoitusten ylittäminen on omalla vastuullasi. Laukussa on useita eri kiinnikkeitä. Jos kiinnike ei toimi turvallisesti, älä käytä laukkua. Älä ylikuormita – suositeltu enimmäiskuorma on 15 kg (mallikohtainen). Harkitse liukumattomien suojapeitteiden tai suojakalvon käyttöä, jos on olemassa mahdollisuus, että hankaus vaurioittaa maalia. Moottoripyörät eroavat toisistaan, joten tämä vaatii erityistä harkintaa. Emme suosittele repun käyttöä ajon aikana, sillä se voi lisätä vakavan loukkaantumisen tai jopa kuoleman riskiä ääriolosuhteissa. Tarjoamme kiinnitysosia laukun kiinnittämiseksi moottoripyörään, jotta tältä ongelmalta voidaan välttyä. Sivulaukut tulee kuormata tasapuolisesti kummallakin puolella, jotta ne eivät vaikuta moottoripyörän ajettavuuteen. KIINNITETTYJEN MATKATAVAROIDEN YHTEENLASKETTU ENIMMÄISKUORMA EI SAA KOSKAAN YLITTÄÄ 15 kg. LAUKKUYHDISTELMIEN ENIMMÄISKUORMAT: 10L = 5kg, 20L = 10kg, 30L = 15kg, 40L = 15kg, 50L = 15kg, 60L = 15kg, 70L = 15kg

NO ADVARSLER! Det er eierens ansvar å sørge for at bagasjen er festet slik at den ikke skader eller setter eieren eller eierens eiendom i fare. Hvis bagasjen ikke er trygt festet, kan den løsne og utgjøre en hindring som kan føre til alvorlige skader og til og med dødsfall. Hold stropper og fester unna bevegende deler og varmekilder som motor og eksossystemer. Rull opp eller kutt vekk overflødig stroppemateriale og sørg for at det legges på et trygt sted. Dette produktet er kun testet for bruk ved fartsgrenser i (113 km/t) i Storbritannia. Hvis du overstiger denne farten er det på eget ansvar. Bagasjen har en rekke festemuligheter. Hvis festene ikke er trygge, må bagasjen ikke brukes. Ikke overstig lastgrensen – maksimum anbefalt lastekapasitet: 15 kg (modellspesifikk). Vurder å bruke beskyttende antiskliimatter eller beskyttende film hvis det er mulighet for lakkskade på grunn av slipende bevegelse. Alle motorsykler er forskjellige og krever derfor spesifikke vurderinger. Vi anbefaler ikke å bruke ryggsekk under kjøring, ettersom det kan bidra til mer alvorlige skader eller til og med død under ekstreme omstendigheter. Vi leverer fester for motosykler for å unngå dette potensielle problemet. Vesker bør lastes jevnt på hver side slik at ikke styringen av motorsykkelen påvirkes. MAKSLASTEN FOR ALLE KOMBINASJONER AV FESTET BAGASJE MÅ ALDRI OVERSTIGE 15 kg. MAKSLASTER FOR BAGASJEKOMBINASJON: 10L = 5kg, 20L = 10kg, 30L = 15kg, 40L = 15kg, 50L = 15kg, 60L = 15kg, 70L = 15kg

DK ADVARSLER! Det er ejerens ansvar at sikre at bagagen er fastgjort på en sådan måde at den ikke beskadiger eller udsætter ejeren eller ejerens ejendom for fare. Hvis bagagen ikke er fastgjort sikkert, kan den løsne sig og forårsage en forhindring, der kan føre din eller andre trafikanters død. Hold stropper og monterede genstande fri af bevægelige dele og varmekilder, såsom motor- og udstødningssystemer. Rul eventuel overflødigt stropmateriale op, eller klip det af for at sikre at det er sikkert gemt væk. Dette produkt er kun testet til brug ved hastigheder, der er tilladt på britiske veje (70 m/t/113 km/t). Hvis du overskrider denne grænse, er det på egen risiko. Taskerne kan samles på forskellige måder. Hvis en påsat taske ikke er sikker, må den ikke bruges. Må ikke overbelastes – maksimal anbefalet belastningskapacitet: 15 kg (afhængigt af model). Overvej at anvende ikke-glidende tæpper eller beskyttende film, hvis der er mulighed for beskadigelse af lakken pga. abrasion. Hver motorcykel er forskellig og kræver således særlig overvejelse. Vi fraråder at bære en rygsæk under kørslen, da dette kan føre til en mere alvorlig legemsbeskadigelse eller endda død i ekstreme tilfælde. Vi leverer tasker til påsætning på motorcyklen for at undgå dette potentielle problem. Sidetasker skal være lige tunge på hver side for at sikre at håndteringen af motorcyklen ikke forstyrres. UANSET HVILKEN KOMBINATION AF MONTEREDE TASKER DER BENYTTES, MÅ DEN MAKSIMALE BELASTNING ALDRIG OVERSKRIDE 15 kg. MAKS. BELASTNING VED KOMBINATION AF TASKER: 10L = 5kg, 20L = 10kg, 30L = 15kg, 40L = 15kg, 50L = 15kg, 60L = 15kg, 70L = 15kg

CZ VAROVÁNÍ! Je odpovědností majitele zajistit, aby zavazadlo bylo připevněno tak, aby nezpůsobilo škodu ani neohrozilo majitele nebo jeho majetek. Pokud není zavazadlo bezpečně připevněno, může se uvolnit a vytvořit překážku, která může způsobit vážné zranění nebo dokonce smrti jezdce nebo ostatních účastníků silničního provozu. Udržujte popruhy a přezky mimo pohyblivé části a zdroje tepla, jako je motor a výfukové systémy. Smotejte nebo odřízněte veškerý přebytečný materiál popruhu a ujistěte se, že je bezpečně uložen. Tento produkt byl testován pouze pro použití při povolených rychlostech na silnicích ve Spojeném království (70 mph/113 km/h). Pokud tyto limity překročíte, je to na vaše vlastní nebezpečí. Zavazadlo je vybaveno různými doplňky. Pokud není toto příslušenství zajištěno, zavazadlo nepoužívejte. Nepřetěžujte – maximální doporučená nosnost 15 kg (specifické pro model). Zvažte použití ochranných protiskluzových vrstev nebo ochranné fólie, pokud existuje možnost poškození laku oděrem. Každý motocykl je jiný, a proto je třeba přihlížet k jeho charakteristikám. Nedoporučujeme mít při jízdě batoh na zádech, protože to může přispět k vážnějšímu zranění nebo dokonce smrti za extrémních okolností. Nabízíme přídavná zařízení pro montáž motocyklu, abych bylo možné vyhnout se tomuto potenciálnímu problému. Boční brašny je třeba plnit rovnoměrně po obou stranách, aby se zajistilo, že nebude ovlivněna manipulace s motocyklem. U JAKÉKOLI KOMBINACE PŘIPOJENÝCH ZAVAZADEL BY MAXIMÁLNÍ ZATÍŽENÍ NIKDY NEMĚLO PŘEKROČIT 15 kg. MAXIMÁLNÍ ZATÍŽENÍ KOMBINACE ZAVAZADEL: 10L = 5kg, 20L = 10kg, 30L = 15kg, 40L = 15kg, 50L = 15kg, 60L = 15kg, 70L = 15kg

SK VÝSTRAHY! Je povinnosťou majiteľa motocykla upevniť batožinu tak, aby nemohla poškodiť ani ohroziť iné osoby či ich majetok. Ak batožina nie je bezpečne upevnená, môže sa uvoľniť a spôsobiť vážne zranenie alebo dokonca smrť vám alebo iným účastníkom premávky. Popruhy a spony musia byť mimo pohyblivých častí a zdrojov tepla, ako napríklad motor a výfukový systém. Zviňte alebo odstrihnite nadbytočnú dĺžku popruhov a dbajte, aby boli bezpečne uložené. Tento výrobok bol testovaný len na použitie pri rýchlostiach povolených na cestách v Spojenom kráľovstve (70 mph/113 km/h). Túto hranicu prekračujete na vlastné riziko. Batožina je vybavená rôznymi možnosťami upínania. Ak dané upínanie nie je bezpečné, batožinu nepoužívajte. Výrobok nepretažujte – maximálna odporúčaná nosnosť je 15 kg (podľa modelu). V prípade rizika poškodenia laku odporúčame zvážte použitie ochrannej protišmykovej podložky. Každý motocykel je iný, preto si každý vyžaduje osobitné posúdenie. Počas jazdy neodporúčame nosiť ruksak, keďže to môže mať za následok vážnejšie zranenie či za určitých okolností dokonca smrť. Dodávame úchyty na namontovanie na motocykel s cieľom predísť tomuto možnému riziku. Do brašien by sa mal rovnomerne prerozdeliť náklad tak, aby to nemalo negatívny dopad na manipuláciu s motocyklom. PRE AKÚKOLVEK KOMBINÁCIU PRIPOJENEJ BATOŽINY BY MAXIMÁLNA ZÁŤAŽ NEMALA NIKDY PREKROČIŤ 15 KG. MAXIMÁLNE ZAŤAŽENIA KOMBINOVANEJ BATOŽINY: 10L = 5kg, 20L = 10kg, 30L = 15kg, 40L = 15kg, 50L = 15kg, 60L = 15kg, 70L = 15kg